交換となりの美少女

TONARINO KOKOIRO KAIZEN

Volume three

3

Presented by AKINOKO

あきのこ

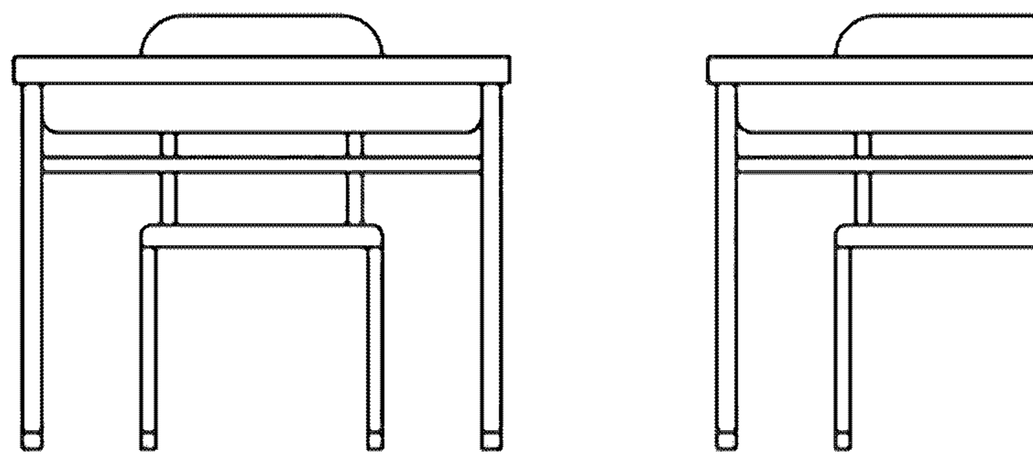

TONARINO
NEKOTO KOISHIRAZU

となりの猫と恋知らず

TONARINO NEKOTO KOISHIRAZU

Presented by AKINOKO

あきのこ

Volume three

3

CONTENTS

TONARINO
NEKOTO KOISHIRAZU

13歩目 003
14歩目 029
15歩目 063
16歩目 093
17歩目 117
描き下ろし 147

OMAKE

TONARINO NEKOTO KOISHIRAZU

OMAKE

TONARINO NEKOTO KOISHIRAZU

起初準備是
被強壯的橄欖球部綁架走的
後來取消了。真是太好了呢。

OMAKE

TONARINO NEKOTO KOISHIRAZU

魚游泳的視頻

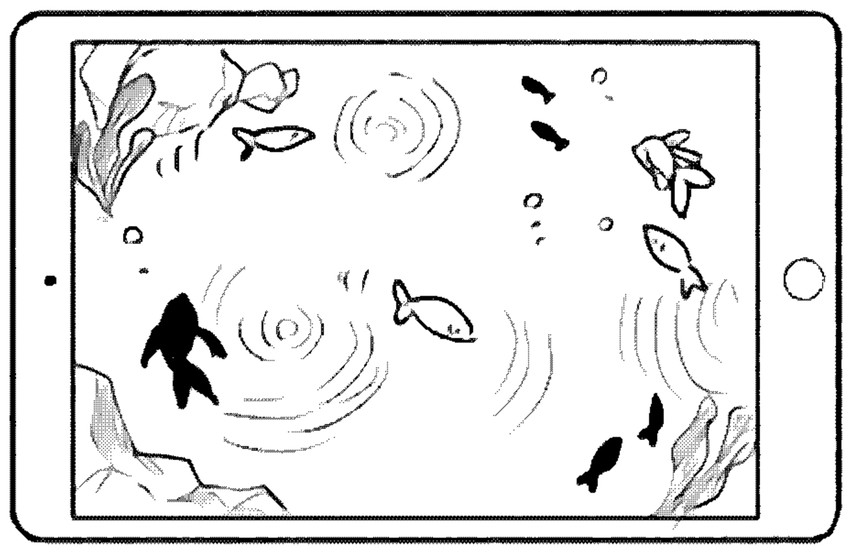

↑店裡的平板

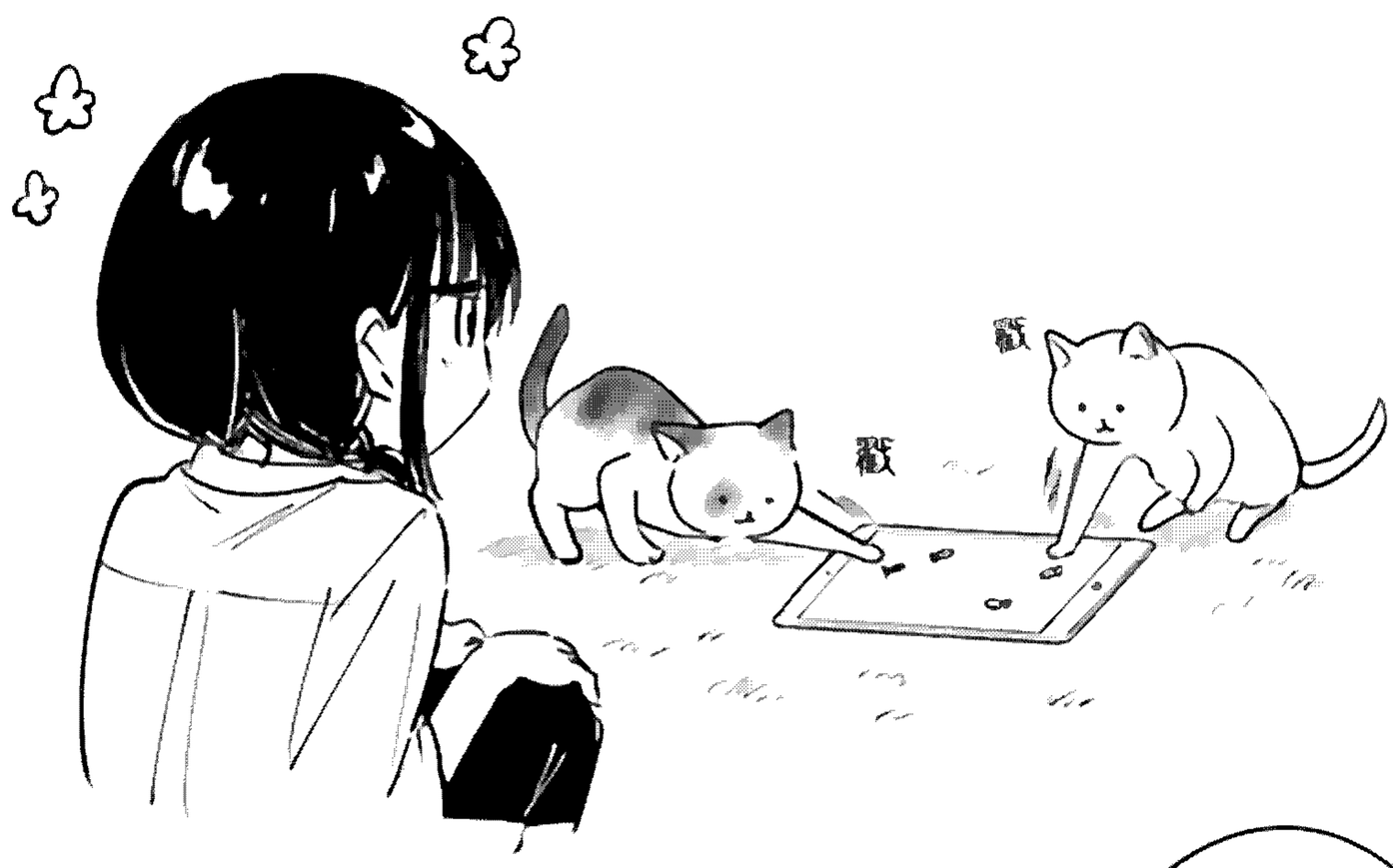

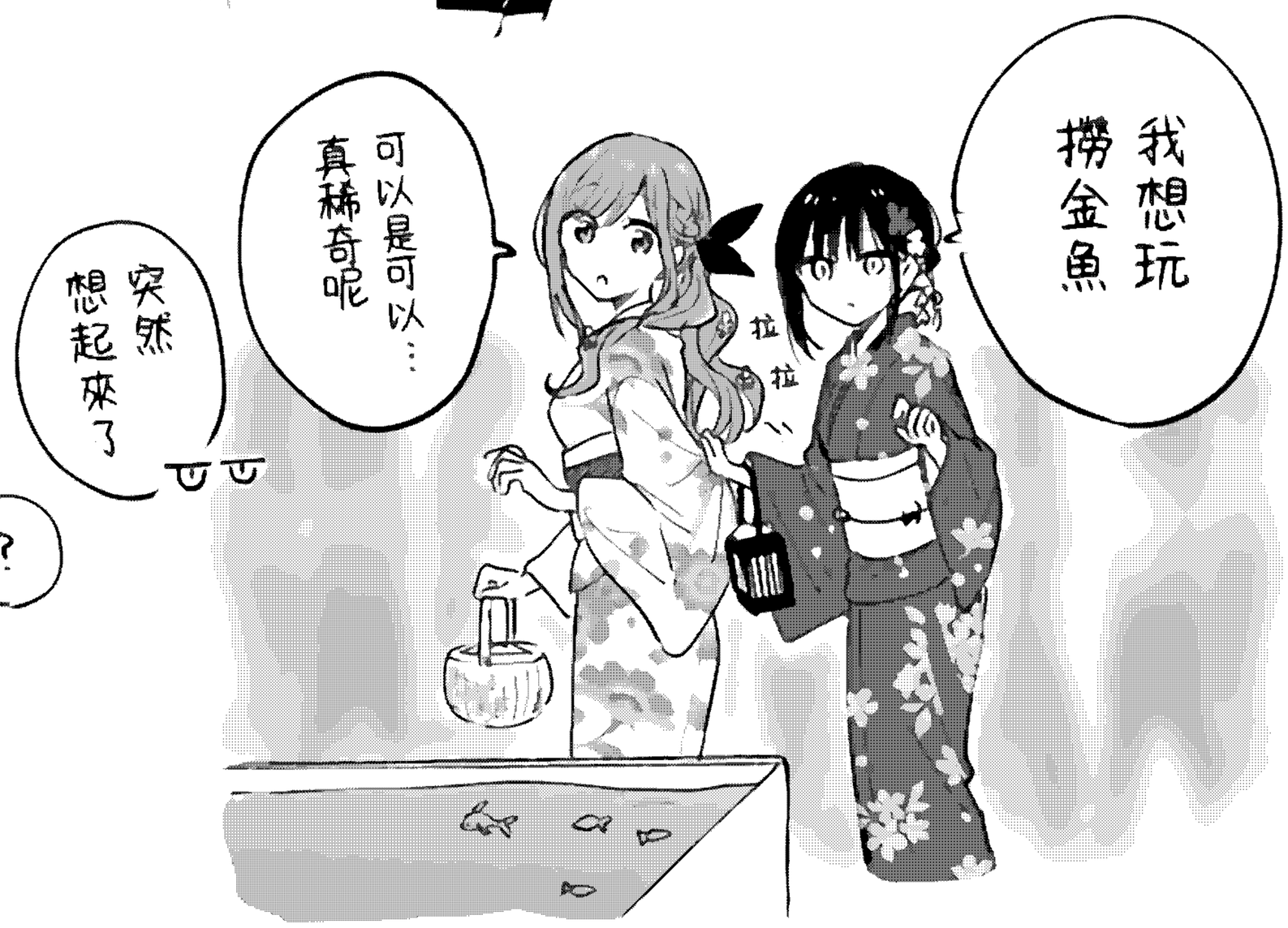

OMAKE

TONARINO NEKOTO KOISHIRAZU

瀨野君！你絕對絕對要把麥麥平安無事地送到她家

明白了嗎!?

好的

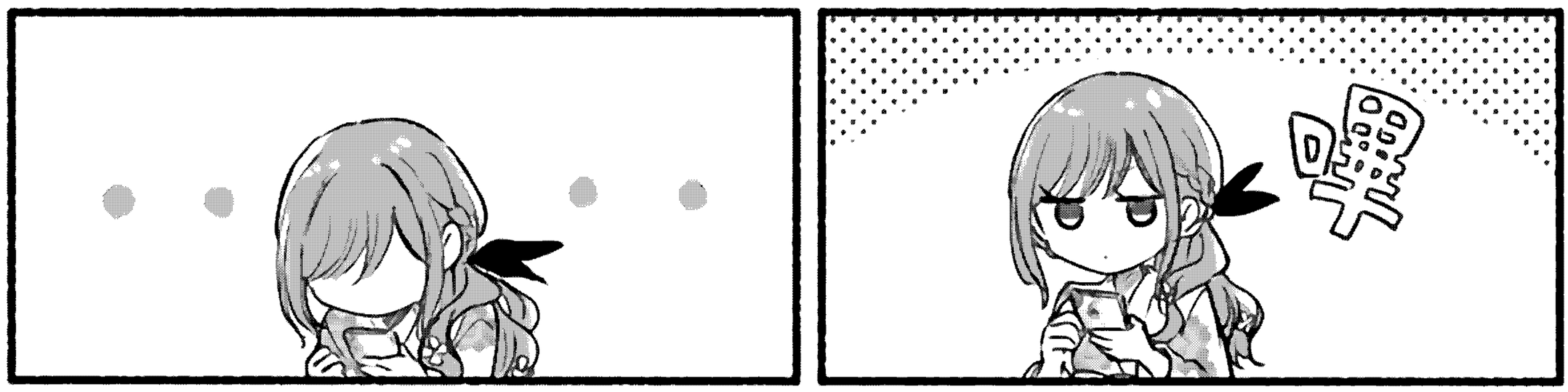

嗚嗚

咕…

感覺像是推了一把而心情複雜

居然讓麥麥和那傢伙一起單獨回去

但還是麥麥的安全要更重要…

抓耳

撓頭

怎麼了

怎麼了

雖說他確實不是什麼壞人……沒錯吧

……但果然還是心裡五味雜陳啊

我也回去……

疼

啊——啊

真倒霉

煙花也沒能一起看成

……算了

只要麥麥她平安無事就……

你沒事吧？

誰

嗚呃

你的腳看上去相當疼啊

!

扭頭

…這種程度沒什麼大不了

稍微休息一會就能走動了

嗯——

你稍等我一會

跑

?

ガヤ
ガヤ
ガヤ
ガヤ

ガヤ
ガヤ
ガヤ

久等了
這個給你是創可貼
創可貼
M 20枚
你去買回來的嗎？
辛苦你從這麼擁擠的人群中…
錯誤的
是從那裡的打靶贏来的
打靶
居然是獎品!?

順便把這個也拿下了需要嗎？

防身警報器

目標年齡 5歲～

呃這個就不必了……

ガヤ
ガヤ
ガヤ
ガヤ

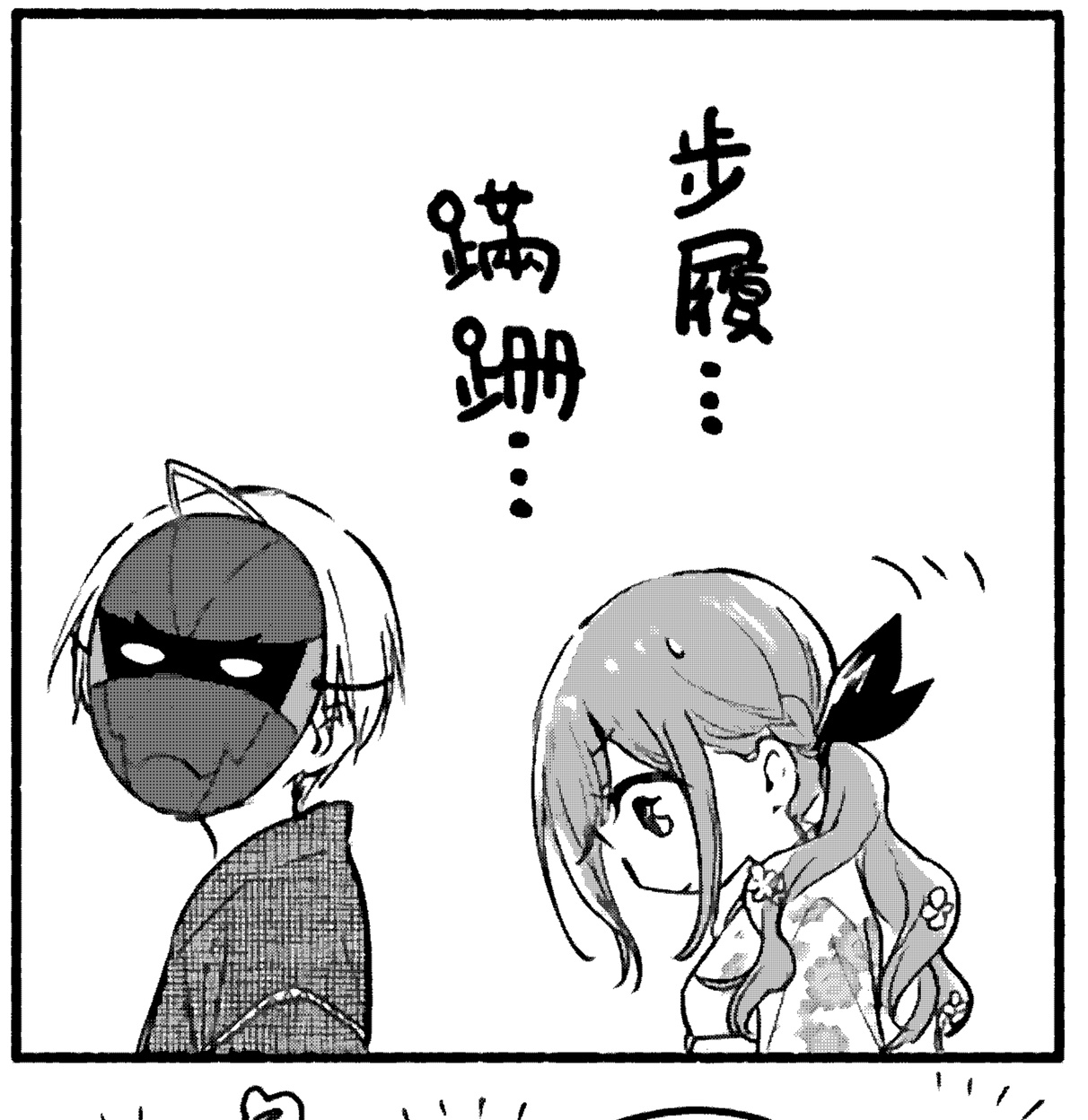
步履……
蹣跚……

要背你嗎？
哈啊!?

逗你玩的啦
嗚哈哈哈哈哈哈哈
……
……
嗯？那個……

在『幻影俠』裡出現的霓虹劍啊!!

700日元啊

嗯 略貴啊

本以為是來搭訕的……

單純是熱心腸？

真是個難以捉摸的傢伙……

那我就送到這了

那邊那條路
行人很多
會比較安全

回去路上
小心哦

……
謝謝你

那個！

就是…
多謝你幫助

你的
名字是？

摸索

還是
給你吧
那個

扔

丟給

！

啥……
防身警報器
目標年齡
5歲～
……你不會單純就是把用不著的東西強塞給別人吧
亘盯
好啦——好啦——以防萬一就拿著吧
嗚哈哈哈
畢竟一個人回去吧？
你知道嗎？

英雄事了拂衣去
深藏功與名
才是最帥氣的啊！

裝成英雄？
像笨蛋似的……
真的是

……怪人、

哦
在這呢
高田！

你突然就
沒影了
嚇到我們了
田中和柴田
都先回去了
哦—
我的我的

順道去廁所
打了個靶
哈？

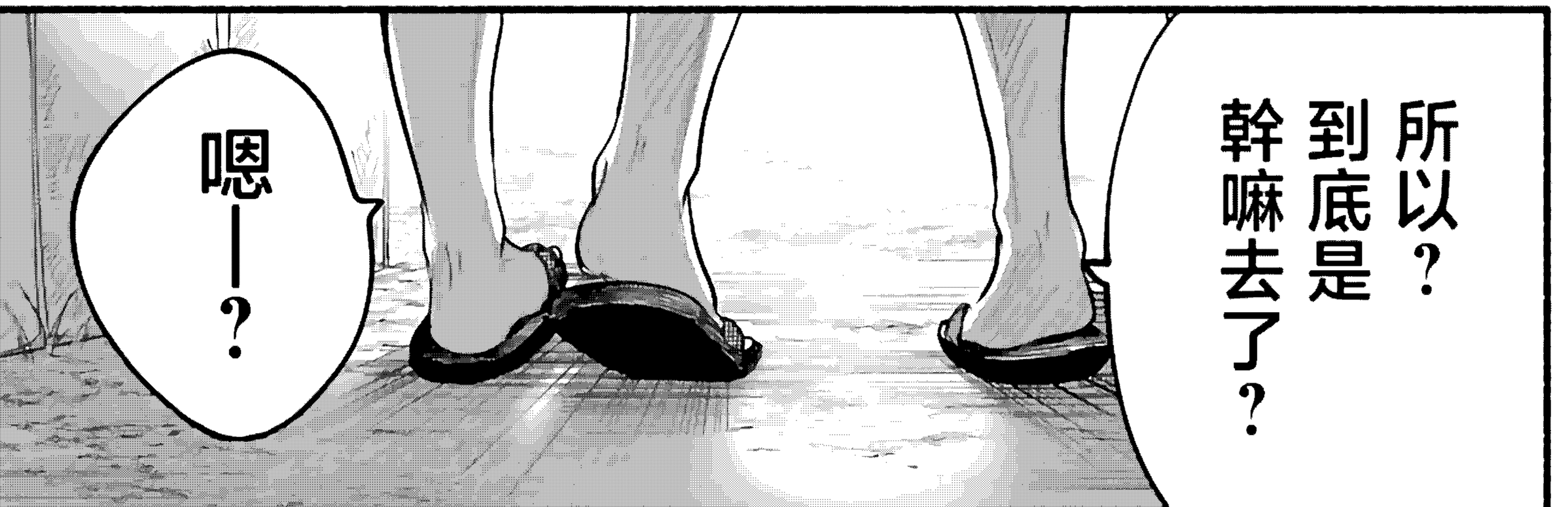
所以？
到底是
幹嘛去了？
嗯—？

おわり

OMAKE

TONARINO NEKOTO KOISHIRAZU

以上是在構思祭典服裝時的設定畫。

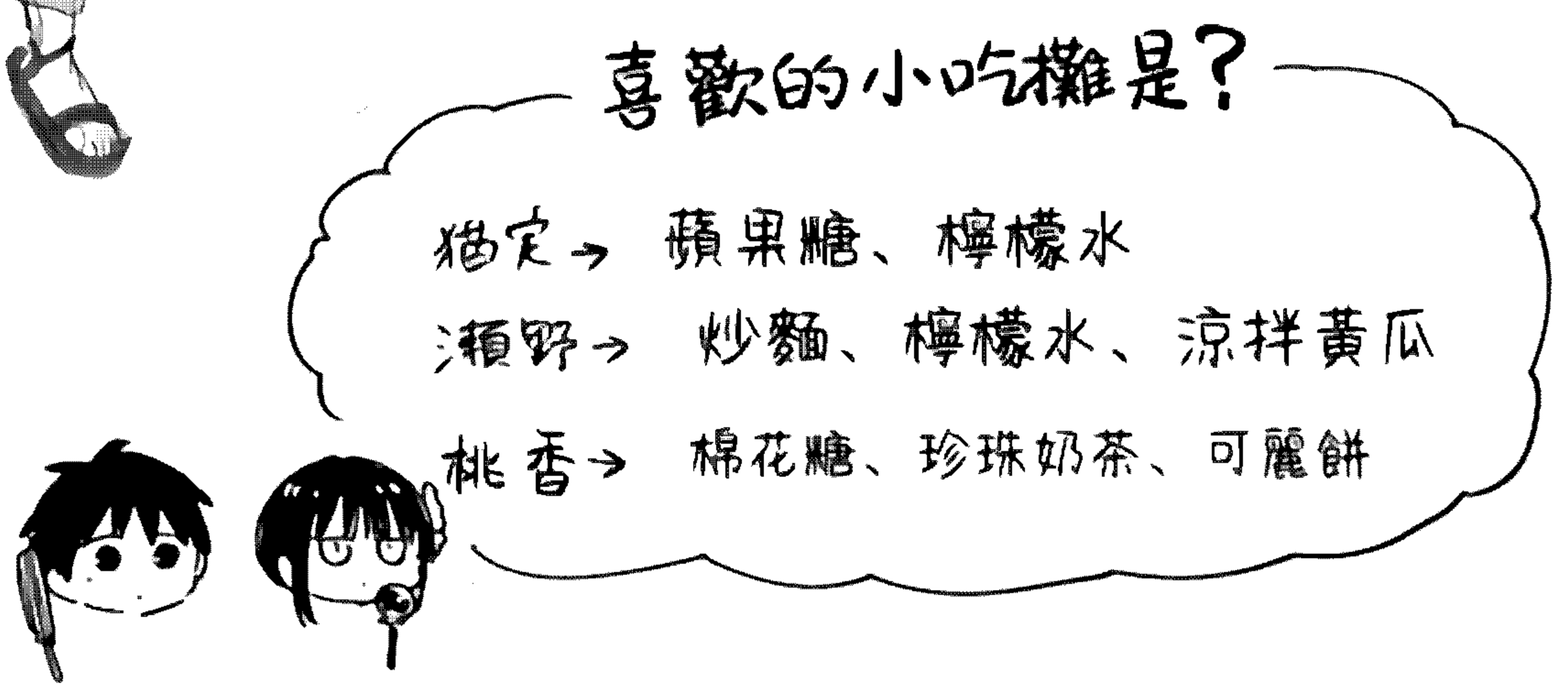

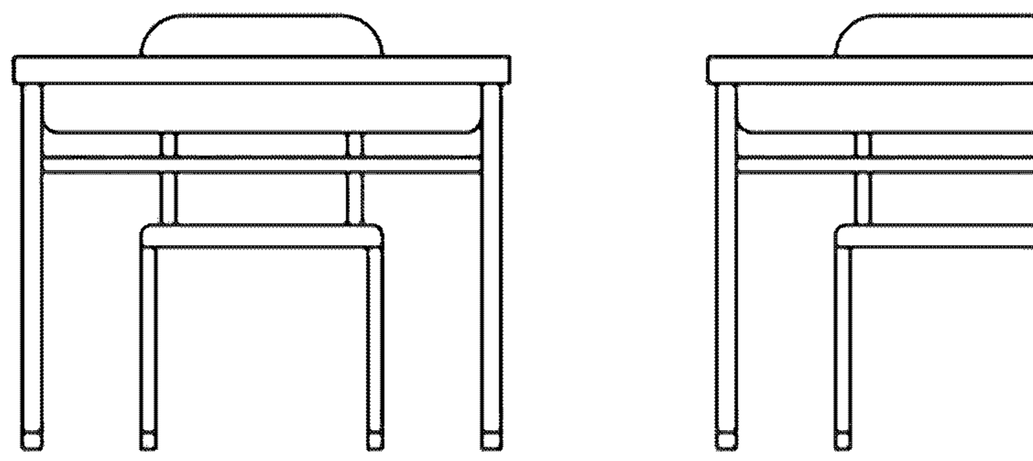

TONARINO
NEKOTO KOISHIRAZU

ATOGAKI

TONARINO NEKOTO KOISHIRAZU

非常感謝您購買這本書！
善良與努力在現實裡往往得不到回報，
但在這篇故事裡，我會爭取讓當事人得到應有的回報。
另外感覺高田大概會喜歡鋼●俠。
下卷若能繼關注這二人將不勝感激！

あきのこ

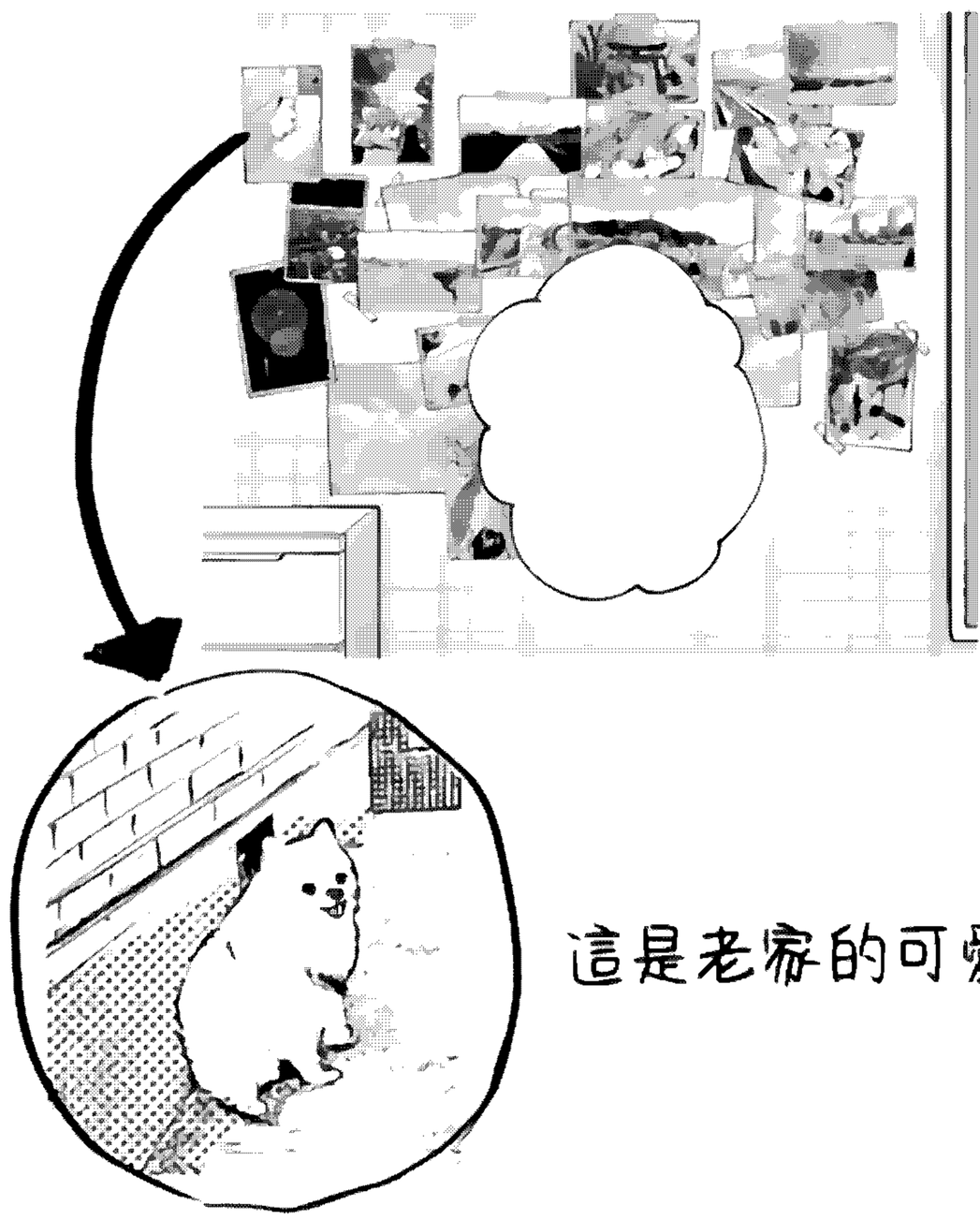

這是老家的可愛小狗。

Special Thanks!

担当編集：　永野 様
装丁　　：　中村 様
取材協力：　保護猫カフェ
　　森のねこ舎様

次巻予告

通過不斷變化的我們和豐富多彩的世界，
與你之間的特別之處在一點一滴地增加。

となりの猫と恋知らず

TONARINO NEKOTO KOISHIRAZU

第4巻2025年春ごろ発売予定！

※単行本発売時のまま収録しています。

デジタル版　Ver.1.00

BIG COMICS

ビッグガンガンコミックス

となりの猫と恋知らず③

著者／あきのこ

©2024 Akinoko

2024年10月25日　Ver.1.00発行

発行所　株式会社スクウェア・エニックス

担当編集　永野 亮
装幀　中村晋弥(LUCK'A Inc.)
初出／月刊ビッグガンガン 2024 Vol.05～Vol.09

<ページ抜け・誤植・内容についてのお問い合わせ>
スクウェア・エニックス　サポートセンター　http://sqex.to/jp_manga_support
<ビュワーの不具合・再ダウンロードできない等、販売に関するお問い合わせ>
本作品を購入された電子書籍書店のサポートセンターにお問い合わせください。
この作品はフィクションです。実在の人物・団体・事件などには、いっさい関係ありません。
本作品は、作品のオリジナリティを尊重し、台詞や表現を発表当時のまま収録しています。
あくまで作品世界の中での表現であることをご理解ください。
また、各種情報や表示価格などを単行本発売時のまま収録していることにより、
その後の情報と異なっている場合があります。
本作品の内容の一部あるいは全部を、著作権者、出版権者等の許諾なく、
転載、複写、複製、公衆送信（放送、有線放送、インターネットへのアップロード）、
翻訳、翻案等を行うことは、著作権法上の例外を除き、法律で禁じられています。
これらの行為を行った場合、法律により刑事罰が科せられる可能性があります。

EXTRA CONTENTS !! カバー折り返し

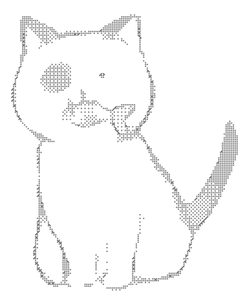

TONANEKO

TONANEKO

※コミックス発売時のカバー折り返しを収録

EXTRA CONTENTS !! 表紙 表

※コミックス発売時の表紙 表を収録

EXTRA CONTENTS ‖ 表紙 裏

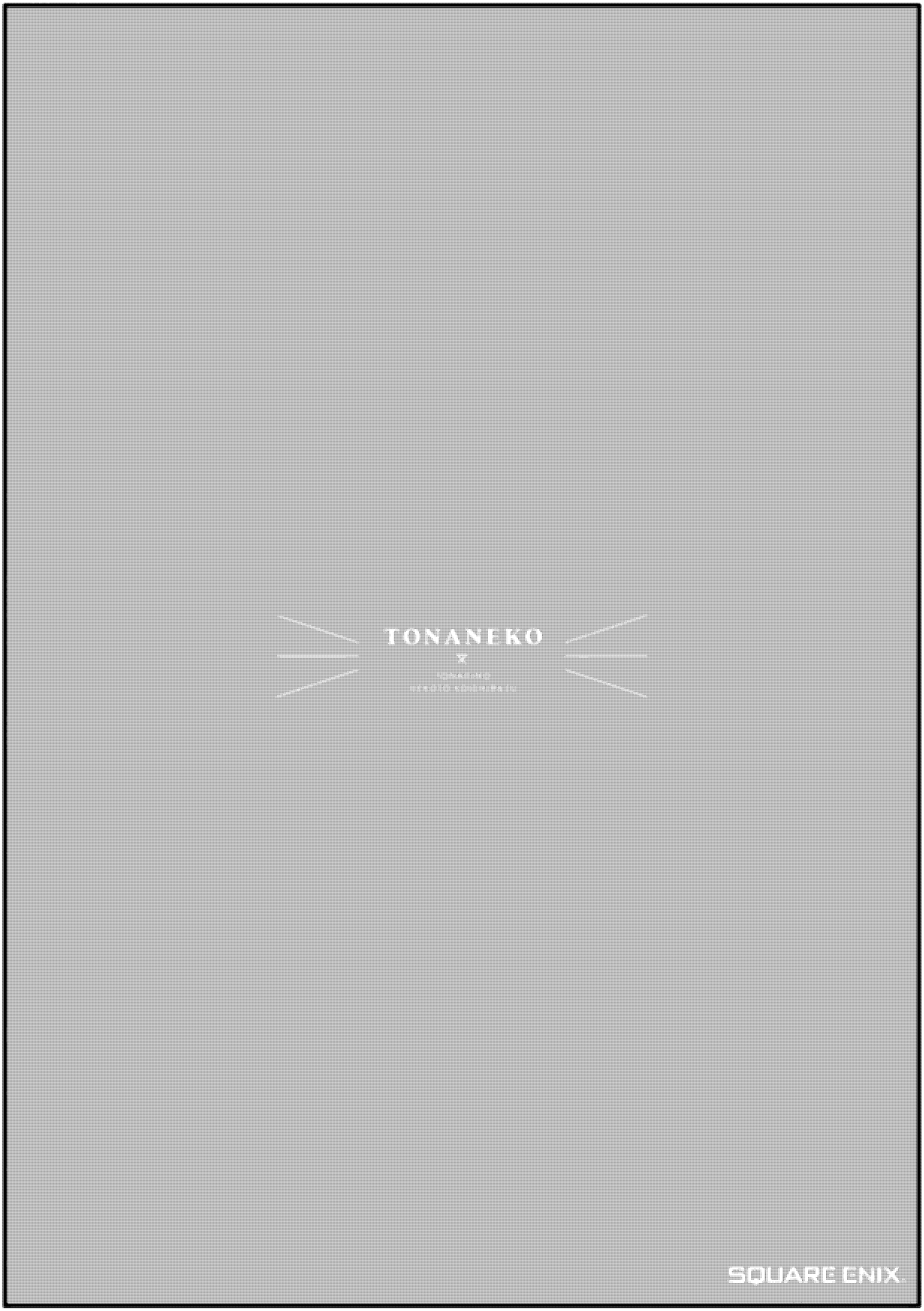

※コミックス発売時の表紙 裏を収録

EXTRA CONTENTS ‖ カバー裏

高校1年生・瀬野湊。
彼の目標はとなりの席の猫実さんと友達になること。

まだまだ猫実さんについては分からないことが多いけど、
以前より話す機会も増えて、写真部への入部をきっかけに
一緒に猫の写真を撮ったり、
知り合いより少し、ほんの少しだけ近づけた気がする。

季節も春から夏へ、足早に過ぎていく時間の中で、
ふたりの関係を揺るがす、
とある夜がすぐそこまできていた――。

※コミックス発売時のカバー裏を収録

就因爲比瀨野
矮了1毫米
於是總是仗著呆毛說著
「我就是比你高」的
幼稚男生

10万部 ありがとうございます！
1
0

咪良田的野猫汉化
翻译:养鸽鸽
嵌字:为了特典买了3本3卷的香香芒果,
抱着猫失业的宫水_